SCHEMA FORATURA A-A
HOLES PATTERN A-A

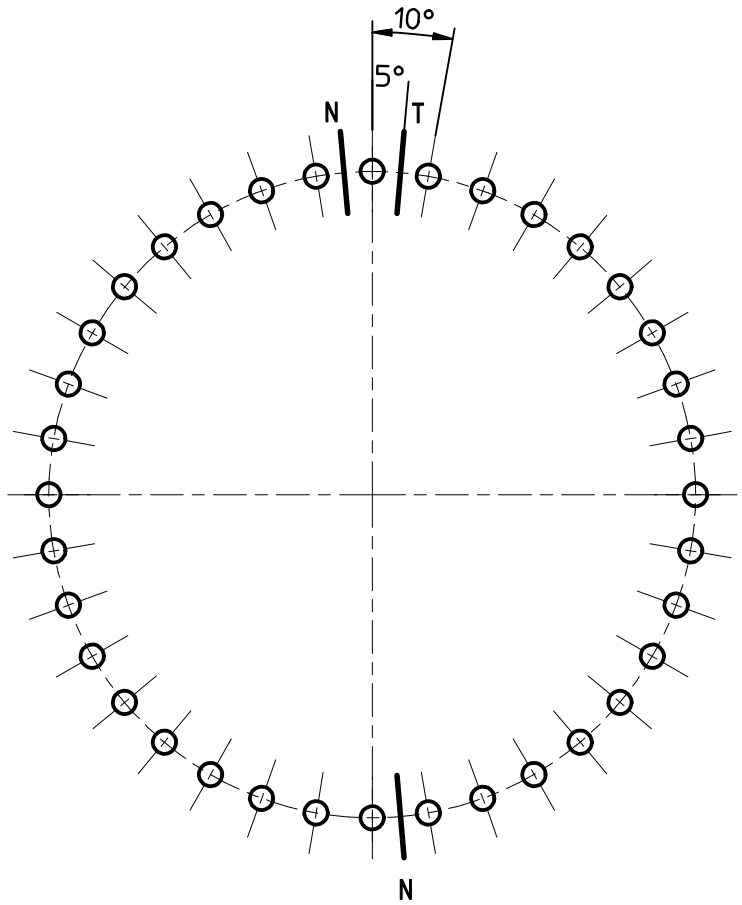

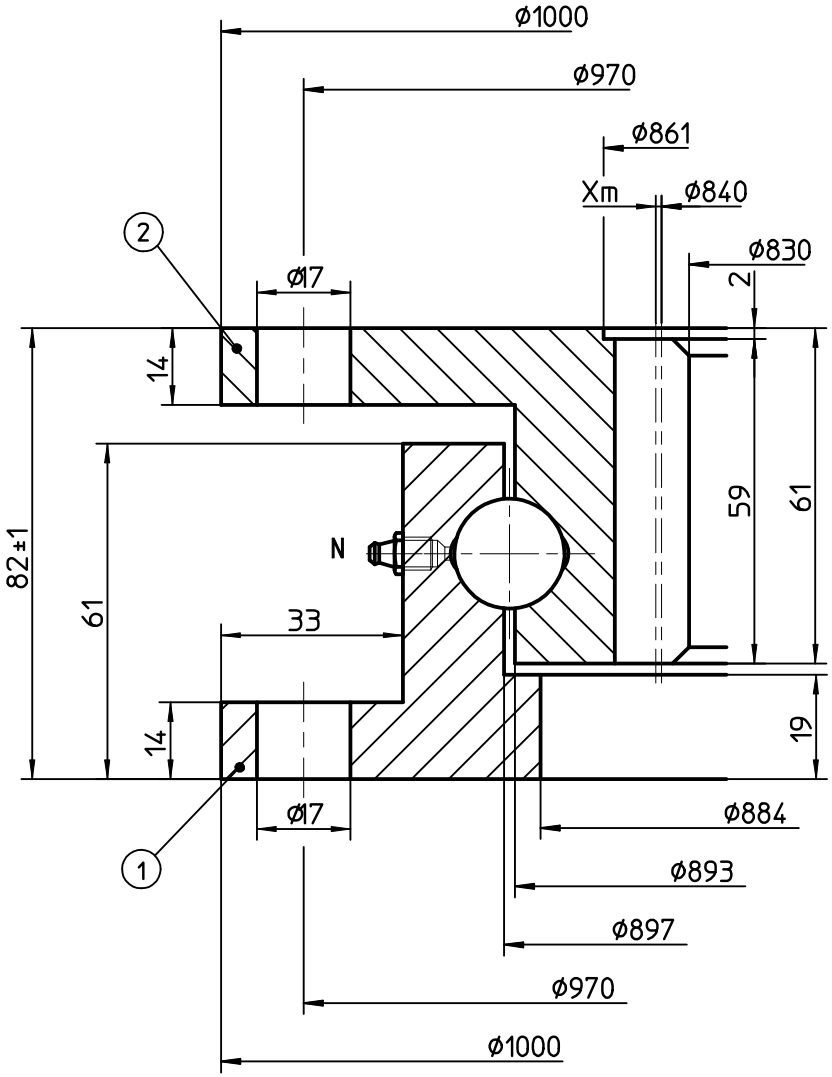

- DENTATURA - GEAR -			
Modulo - Module		m	6
Numero denti - Nr of teeth		z	140
Angolo pressione - Pressure angle		α	20°
Correzione - Addendum modification		xm	-1
Diametro Primitivo - Pitch diameter		Dp	842
Troncatura - Truncation		Km	-
Misura cordale Measurement on teeth	833.0 +0.3 0	ø Cilindri Pins	9
Forza periferica sul dente	Normale - Normal	kN	16.3
Tangential tooth load	Massimo - Maximum	kN	32.6

Fori fissaggio	Interno-inner	②	36	Equidistanti
Mounting holes	Esterno-outer	①	36	Equally spaced

N/N1 Fori ingrassaggio-Grease holes N°2 M6 α 180°

T/T1 :Posizione tappo e/o raccordo di tempra
:Position of loading plug and/or hardness gap

Materiale - Material UNI EN 10083-1/2 09.98			e/and	Stato del materiale Material treatment	
①	C45	Normalizzato Normalized	②	C45	Normalizzato Normalized

Codice-Code
VI100UE00

CUSCINETTO SLEW RING
CB-I-1000-

LA LEONESSA
Carpenedolo
(Brescia) ITALY
Tel. 0309965435
Fax 0309965629
www.laleonessa.it

Quote senza tolleranza Dimension without tolerance	Misure in Dimensioni mm	Peso - Weight	Sostituisce Replaces	Rev. 0
ISO 22768-1 c	Data - Date 20/06/13	Disegnatore Draftsman Tim	Visto - Approved S.Ferrari	Scala - Scale 1:1

Le informazioni riportate su questo questo documento sono RISERVATE e di esclusiva proprietà di LA LEONESSA S.p.a.Salvo espresso consenso scritto di LA LEONESSA S.p.a,il possesso delle informazioni Riservate non attribuisce alcun diritto di sfruttamento commerciale, e comporta il dovere di non divulgare tali informazioni a terzi, di conservarle con adeguate misure di sicurezza e di restituire tutte le informazioni Riservate e le copie fisiche delle stesse a seguito di semplice richiesta di LA LEONESSA S.p.a. In caso di violazione dell'obbligo di riservatezza qui disposto, LA LEONESSA S.p.a. si riserva il diritto di chiedere il risarcimento di tutti i danni, diretti ed indiretti, patiti a causa di siffatta violazione.

The information contained in this document is CONFIDENTIAL and the sole property of LA LEONESSA S.p.a., the possession of the Confidential Information does not assign any right to commercial exploitation and does not allow the disclosure of such Confidential Information to third parties. The recipient must keep such Information using appropriate security methods and must return any Confidential Information as well as any copy to LA LEONESSA S.p.a. upon request. In case of breach of the confidentially obligations here provided, LA LEONESSA S.p.a. reserves the right to seek compensation for any damage, whether direct or indirect, suffered, as a consequence of such breach.